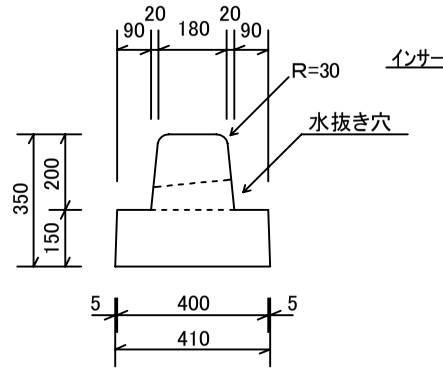

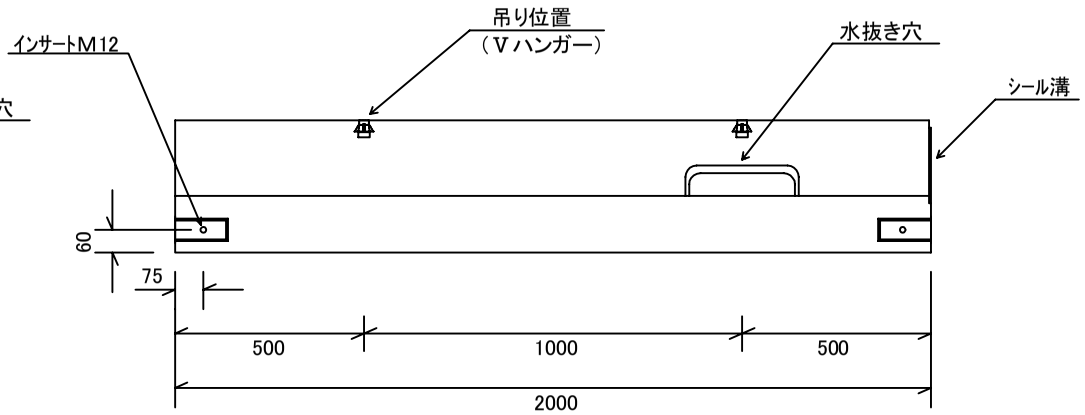

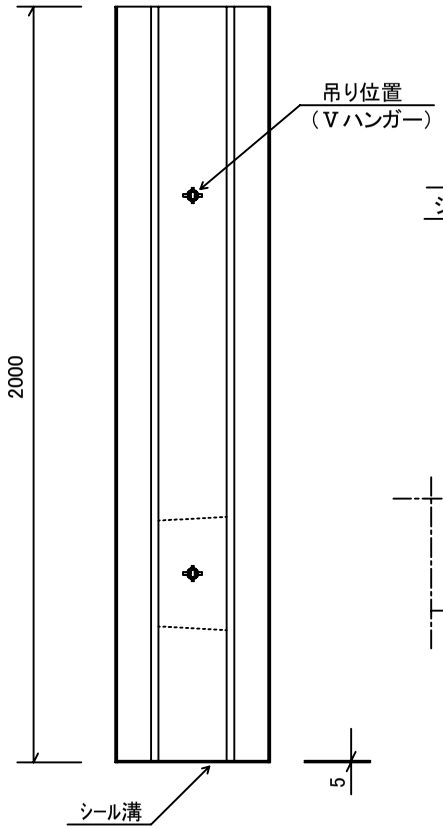

接合部詳細図
S＝1/4

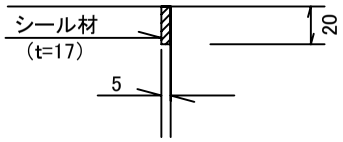

水抜き穴拡大図
S＝1/10

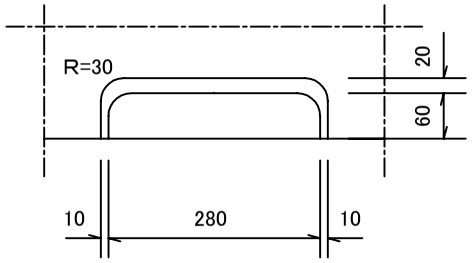

連結部詳細図
S＝1/10

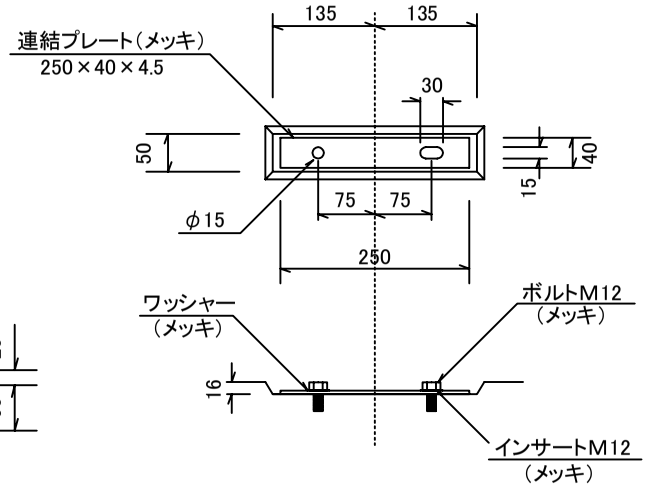

連結プレート、ボルト、ワッシャー、インサートの仕様

1.材質はSS400または同等以上のもの
2.電気亜鉛メッキ（JIS H 8610）2種3級または同等以上のもの
※連結プレートは、歩道側に設置する。

ジョイント部詳細図

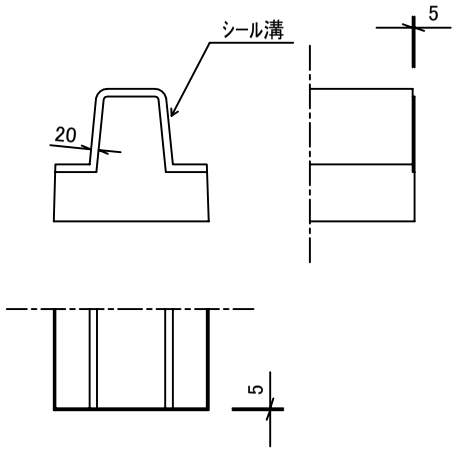

シール材の品質及び性能

一般物性

試験項目	単位	規格値	試験方法
引張強さ	kgf/cm2	0.5以上	JIS K 6767
伸び率	%	100以上	JIS K 6767
50%圧縮硬さ	kgf/cm2	0.5以下	JIS K 6767

製品性能試験

試験項目	規格値	試験方法
耐候性	外観表面 亀裂、削れ等異常なきこと	JIS K 6266による サンシャインカーボン 1000H
耐アスファルト性	外観表面 亀裂、破れ、溶け等異常 なきこと	185℃熱板で 1分間放置

品名	ベース付き歩車道境界ブロック B（水抜）	縮尺	A4 1/200	社名	愛知コンクリート工業株式会社	参考重量	461kg	図面番号	